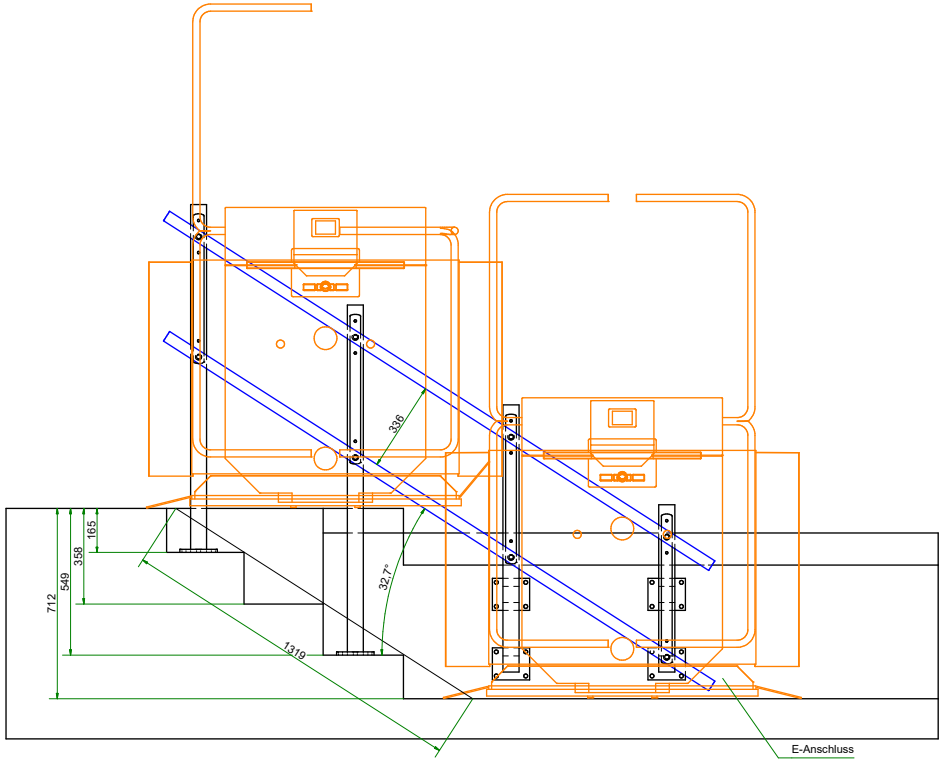

E-Zuleitung für Ladegerät bauseits:
230V 50Hz 11A
6mm² Potentialausgleich bei Innenanlagen
16mm² Potentialausgleich bei Außenanlagen

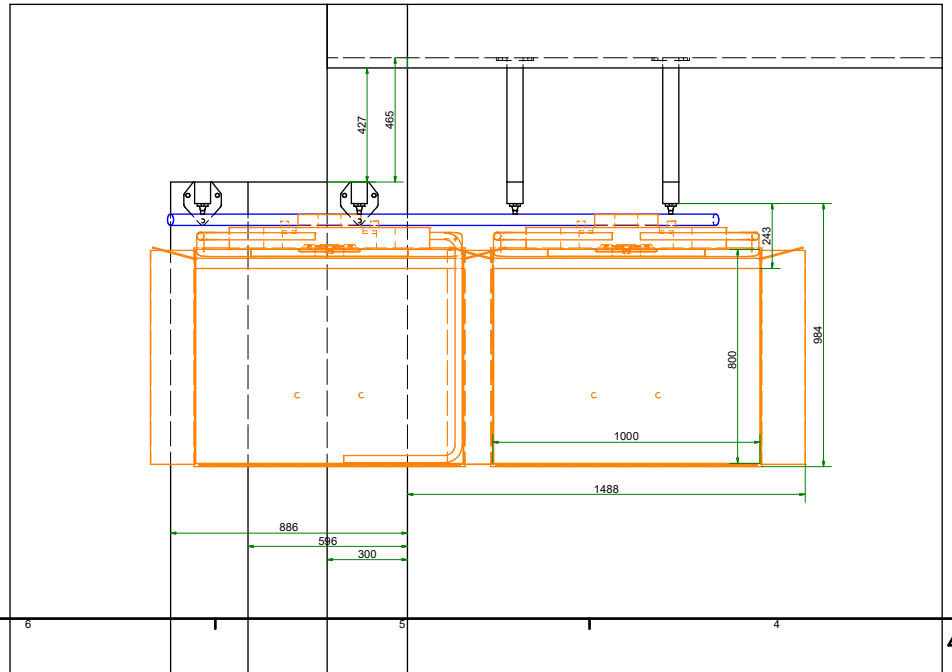

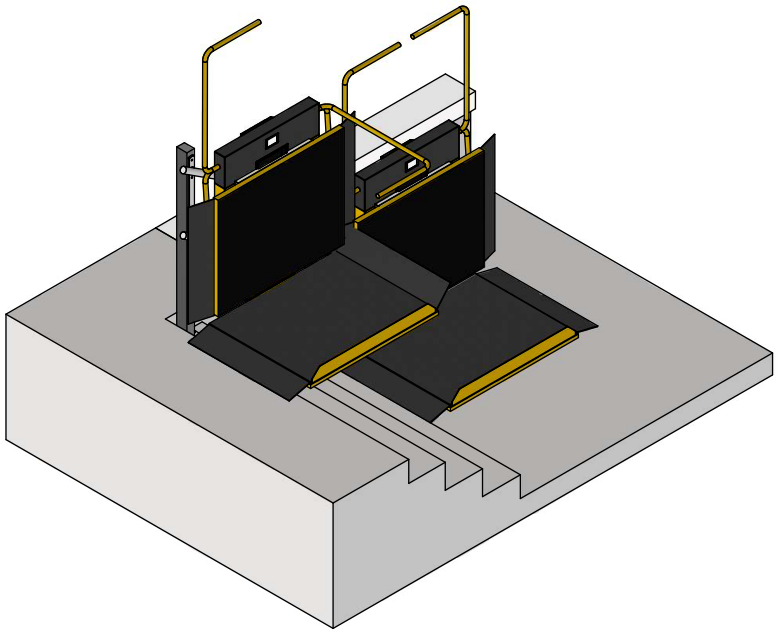

Lift:
GTL Edge batteriebetrieben;
Außenanlage;
Platinensteuerung mit Touch-Display;
Plattform 800x1000;
bergseitige Klappe 170mm;
talseitige Klappe 170mm;
300kg Nutzlast;
Innensteuerung GI18;
beschichtet RAL 7048+7016 matt;

Außensteuerung:
2 Stk. Funkhandsender - GFH18

Schiene Edelstahl:
2,3 lfm
4 Stk. Standardlaschen - feuerverzinkt

Stützen:
4 Stk. Stütze 80/60 - standard - feuerverzinkt

Maßstab: 1 : 20	Format: A3	Revision:	Datum: 04.11.2024	Gezeichnet: Kaineder H.

Lift: Plattformtreppenlift GTLE
Firma: Högg Liftsysteme AG

Adresse:

GANSER LIFTSYSTEME GMBH
HOMELIFTE TREPPENLIFTE PLATTFORMLIFTE

Ganser Liftsysteme GmbH
Haslacher Straße 1
A-4171 St. Peter am Wimberg
Tel.: 0043 7282-8071
e-mail: office@ganserlifte.at

Copyright protection according to DIN ISO 16016
Passing on and copying of this document, utilization and communication of its contents are prohibited, unless expressly authorized in writing. Offenders will be held liable for the payment of damages. All rights reserved in the event of the grant of a patent utility model or design.