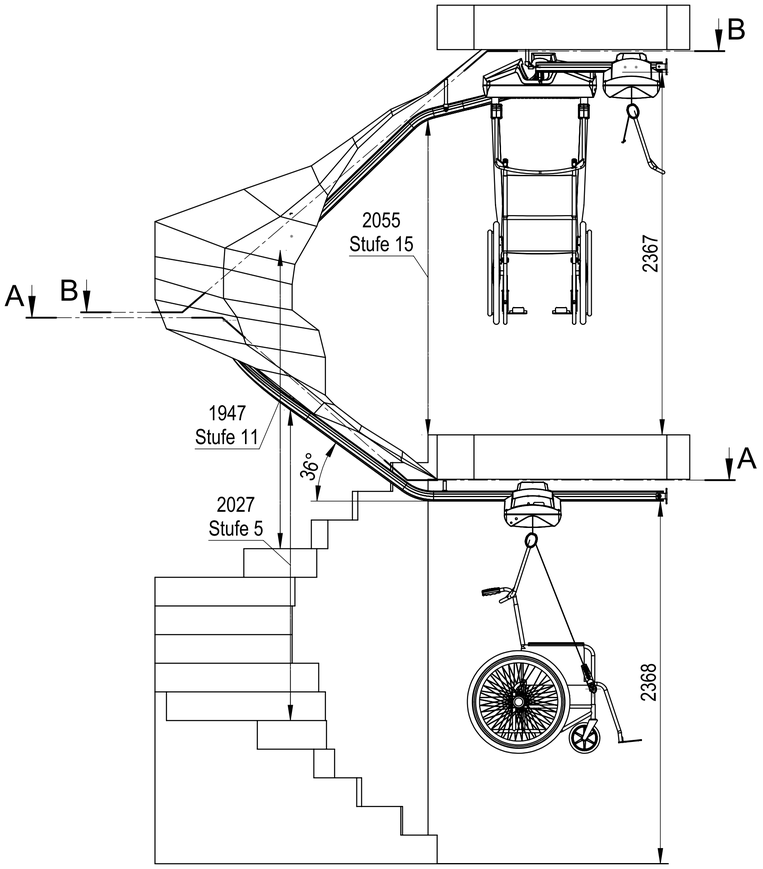


A-A

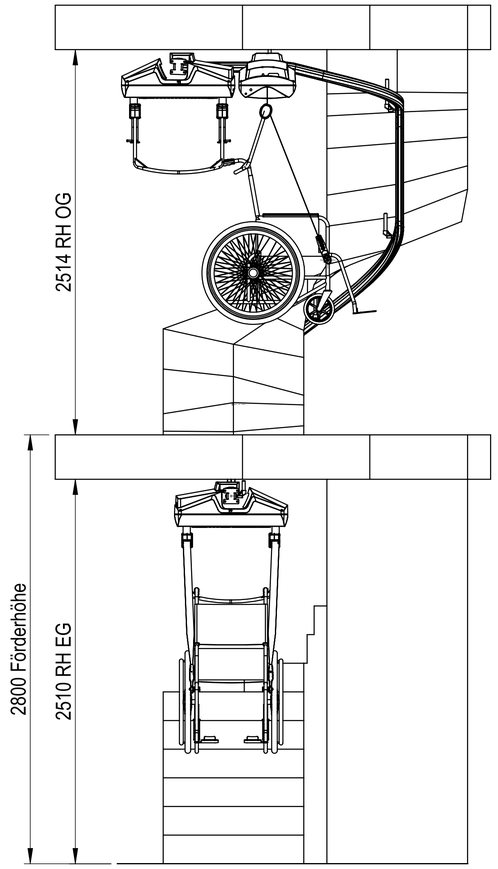


B-B

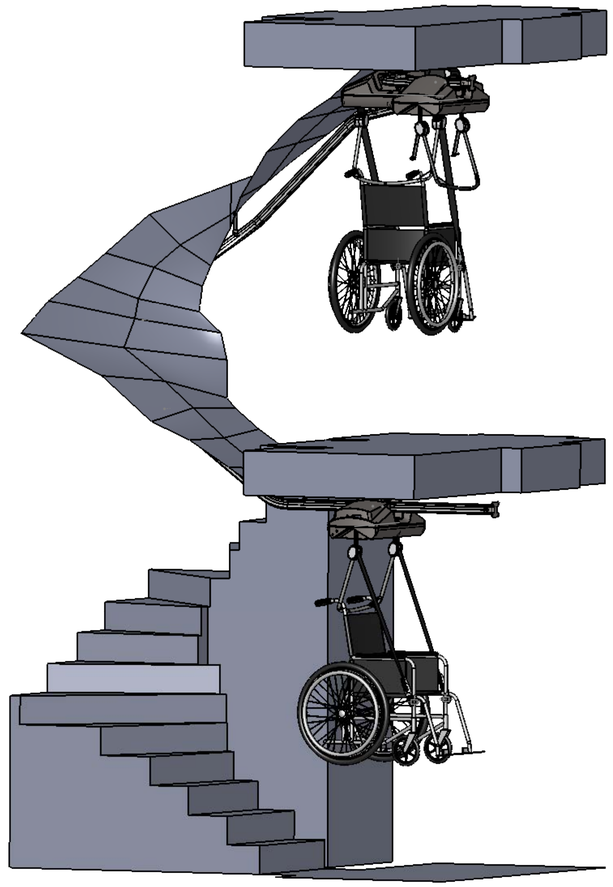

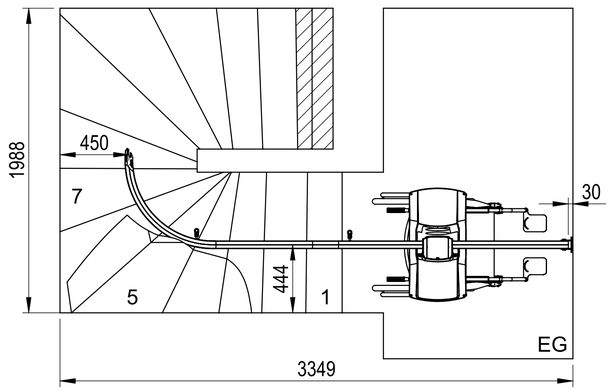


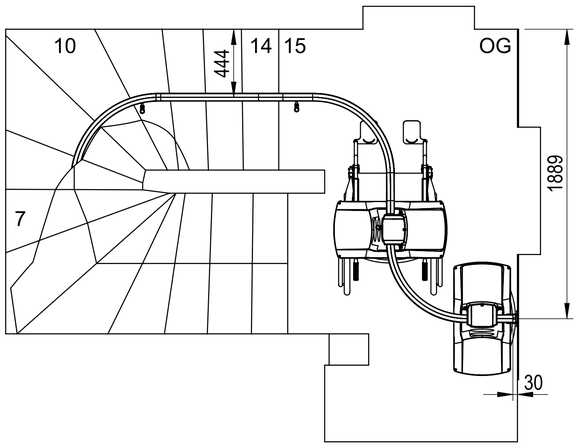


**Angaben Netzgerät:**

- Nennspannung: 230V AC +/-5% / 50Hz
- Nennstrom: 6A
- Absicherung: 13A / FI-Schutzschalter
- Abmasse (lxbxt): 300x300x200 [mm]

| | | | | |
|---|---|---|---|---|
| Änderungen | Änderungen | Erstellt | | Massstab 1:20 |
| | | Geprüft | | |
| | | Freigegeben | | |
| | | Auftrags-Nr. | | |
| Ohne sep. Stückliste - | | Material: | | |
| Sep. Stückliste gleicher Nr. - | | Status: | | Format / Blatt / Anz. |
| Sep. Stückliste anderer Nr. - | Kunde: | Kurzbez: | | |
| HÖGG LIFTSYSTEME | Benennung | Typ: RL60 | Zeichnungs-Nr. | Index |

We reserves all rights in this document and it's subject matter.
The recipient hereby acknowledges these rights and assures the use of this
document only for purposes of business relations with Högg Liftsysteme AG.

Dieses Dokument ist unser geistiges Eigentum. Es darf ohne unsere ausdrückliche Genehmigung
weder kopiert, vervielfältigt oder verwertet, noch an Dritte weitergegeben werden. Zuwiderhandlung
verpflichtet zum Schadenersatz. Högg Liftsysteme AG