HOGG LIFTSYSTEME
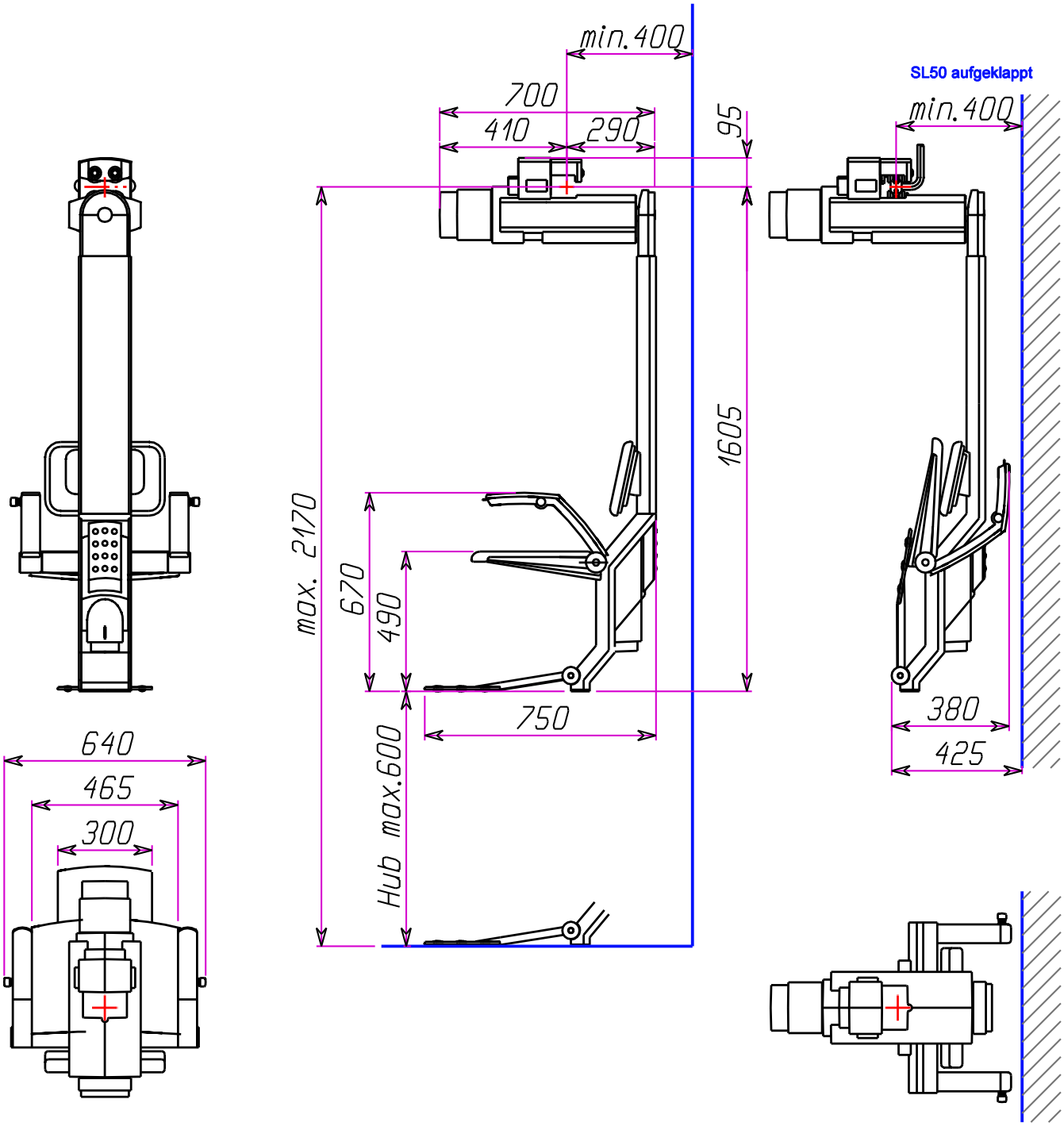
Massblatt Sitzlift SL50